Polymertbetonrinnen

Entwässerungssysteme

POLYMERT GMBH

www.polymert.de

Belastungsklassen

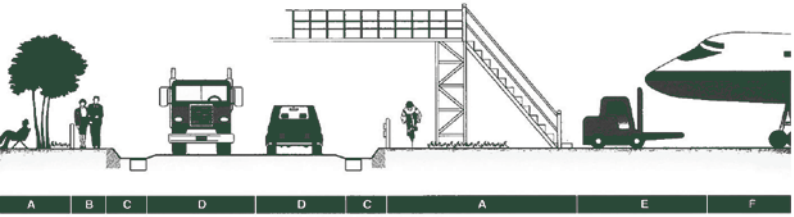

POLYMERT

Typ	En 124	Belastung	Beschreibung
	A15	15kN	Flächen, die von zweirädrigen Fahrzeugen und Fußgängern genutzt werden, oder Grünflächen
	B125	125kN	Für Parkflächen oder Gehwege
	C250	250kN	Flächen, Bereiche und Bordsteine, die von zweirädrigen Fahrzeugen und Fußgängern genutzt werden
	D400	400kN	Parkflächen für alle Fahrzeuge, Straßenverkehr, Autobahnen und Seitenstreifen
	E600	600kN	Industrieanlagen und Häfen, insbesondere solche, die schweren Lasten ausgesetzt sind
	F900	900kN	Oberflächen, die hohen Radlasten ausgesetzt sind, insbesondere auf Flughäfen und in Häfen

POLYMERT

U100 **SERIE**

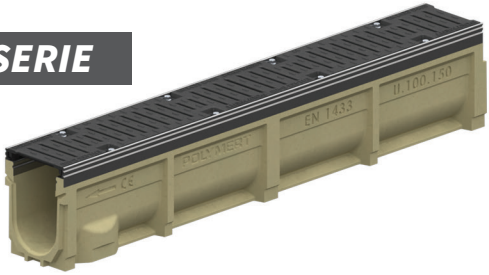

U150 **SERIE**

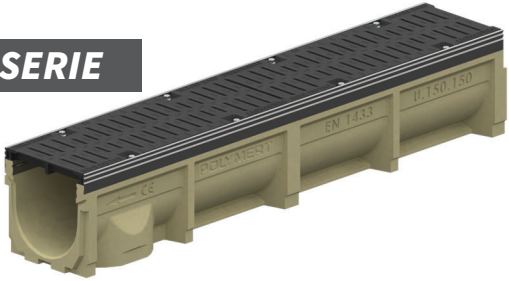

U200 **SERIE**

U300 **SERIE**

www.polymert.de

C250 D400 E600 F900

POLYMERT

U 100 **Polymerbetonrinnen Serie**

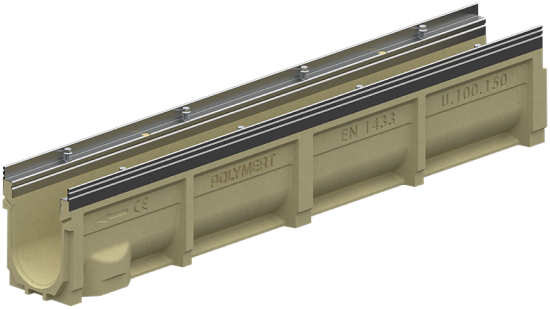

U 100 **Polymerbetonrinnen Maße**

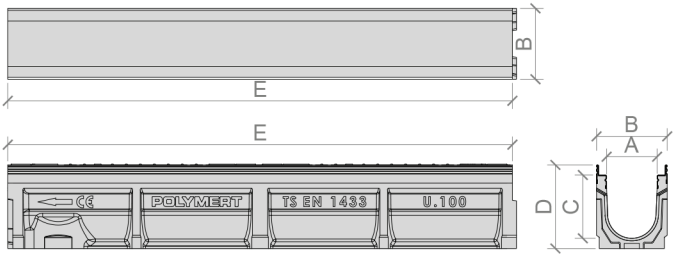

Product Name	A	B	C	D	E	Flow Rate(l/s)	Weight (Kg)
U100/40			40	80		0,50	10,0±1
U100/60			60	100		1,00	11,0±1
U100/80			80	120		1,50	12,0±1
U100/100			100	140		3,43	12,5±1
U100/125			125	165		5,00	13,5±1
U100/150	100	140	150	190	1000	6,77	14,5±1
U100/175			175	215		8,68	15,5±1
U100/200			200	240		10,76	16,5±1
U100/225			225	265		12,90	17,6±1
U100/250			250	290		15,34	18,7±1
U100/300			300	340		20,50	21,5±1

POLYMERT

U 100 Serie **Duktile Gussroste**

Passend für Guss
und verz. Zarge

U 100 Serie **Duktile Gussroste**

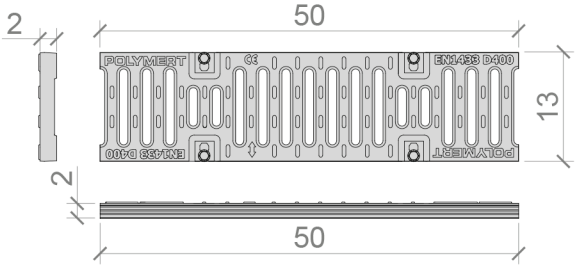

Product Name	Code	Slot Size	Weight (Kg)	Material
C250 Mesh Grating (Galvanized Angle)	153021.U100.0000	6mm	3,60±0,5	GGG50
C250 Mesh Grating (Galvanized Angle)	153021.U100.0001	10mm	3,35±0,5	GGG50
D400 Mesh Grating (Galvanized Angle)	153021.U100.0002	6mm	4,00±0,5	GGG50
D400 Mesh Grating (Galvanized Angle)	153021.U100.0003	10mm	3,70±0,5	GGG50
D400 Mesh Grating (Casting Angle)	153021.U100.0004	6mm	3,90±0,5	GGG50
D400 Mesh Grating (Casting Angle)	153021.U100.0005	10mm	3,65±0,5	GGG50
E600 Mesh Grating (Casting Angle)	153021.U100.0006	6mm	4,35±0,5	GGG50
E600 Mesh Grating (Casting Angle)	153021.U100.0007	10mm	4,10±0,5	GGG50
F900 Mesh Grating (Casting Angle)	153021.U100.0008	6mm	5,50±0,5	GGG50
F900 Mesh Grating (Casting Angle)	153021.U100.0009	10mm	5,25±0,5	GGG50

C250 D400 E600 F900

POLYMERT

U 100 Serie **Einlaufkasten**

U 100 **Einlaufkasten Maße**

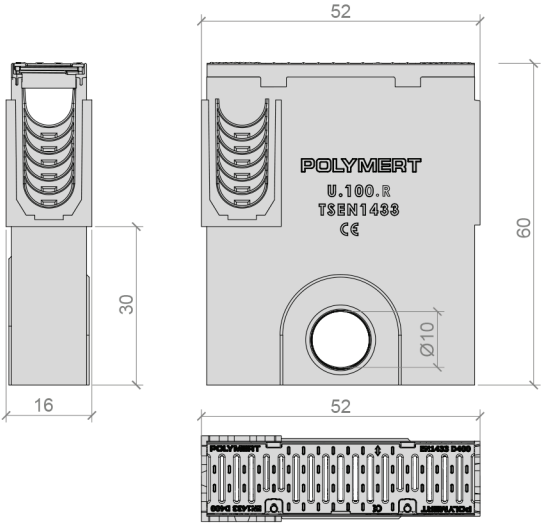

www.polymert.de

C250 D400 E600 F900

POLYMERT

U 100 Serie ***verz. Schmutzeimer***

U 100 ***Schmutzeimer Maße***

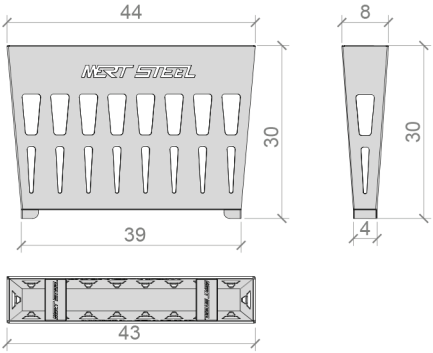

U 100 ***Stirnwände***

U-100-01

U-100-02

U-100-03

U-100-04

POLYMERT

U 150 **Polymerbetonrinnen Serie**

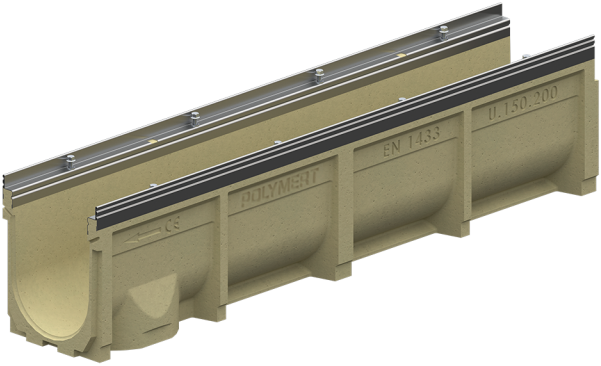

U 150 **Polymerbetonrinnen Maße**

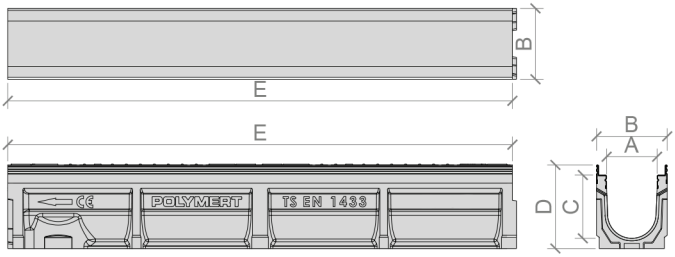

Product Name	A	B	C	D	E	Flow Rate(l/s)	Weight (Kg)
U150/100			100	140		3,87	15,8±1
U150/125			125	165		6,57	17,0±1
U150/150			150	190		9,87	18,2±1
U150/175			175	215		12,60	19,0±1
U150/200	150	190	200	240	1000	15,90	20,1±1
U150/225			225	265		19,24	21,1±1
U150/250			250	290		22,80	22,2±1
U150/275			275	315		26,50	23,1±1
U150/300			300	340		30,50	24,3±1

C250 D400 E600 F900

POLYMERT

U 150 Serie **duktile Gussroste**

Passend für Guss und verz. Zarge

U 150 Serie **duktile Gussroste Maße**

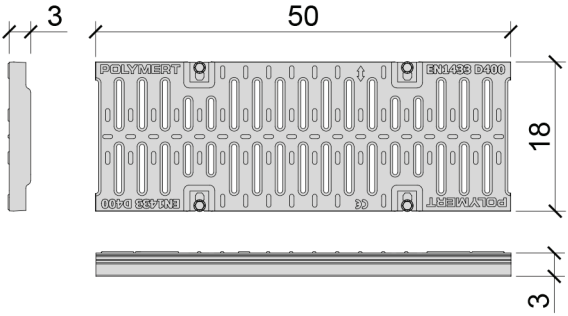

Product Name	Code	Slot Size	Weight (Kg)	Material
C250 Mesh Grating (Galvanized Angle)	153021.U150.0000	6mm	6,35±0,5	GGG50
C250 Mesh Grating (Galvanized Angle)	153021.U150.0001	10mm	6,00±0,5	GGG50
D400 Mesh Grating (Galvanized Angle)	153021.U150.0002	6mm	6,90±1	GGG50
D400 Mesh Grating (Galvanized Angle)	153021.U150.0003	10mm	6,55±1	GGG50
D400 Mesh Grating (Casting Angle)	153021.U150.0004	6mm	6,65±1	GGG50
D400 Mesh Grating (Casting Angle)	153021.U150.0005	10mm	6,50±1	GGG50
E600 Mesh Grating (Casting Angle)	153021.U150.0006	6mm	8,60±1	GGG50
E600 Mesh Grating (Casting Angle)	153021.U150.0007	10mm	8,20±1	GGG50
F900 Mesh Grating (Casting Angle)	153021.U150.0008	6mm	9,40±1	GGG50
F900 Mesh Grating (Casting Angle)	153021.U150.0009	10mm	9,05±1	GGG50

C250 D400 E600 F900

POLYMERT

U 150 Serie **Einlaufkasten**

U 150 **Einlaufkasten Maße**

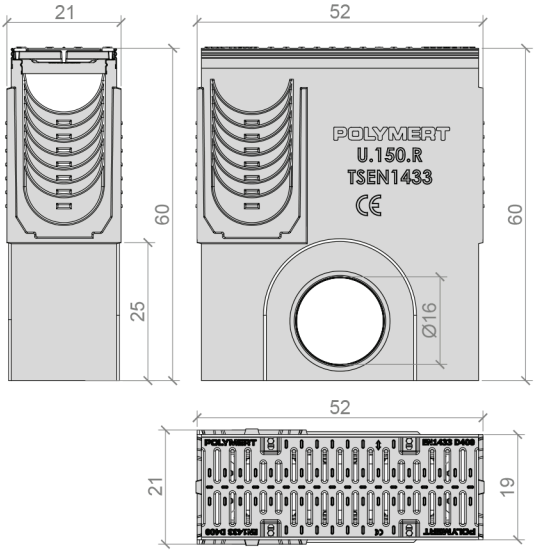

www.polymert.de

C250 D400 E600 F900

POLYMERT

U 150 Serie **verz. Schmutzeimer**

U 150 **Schmutzeimer Maße**

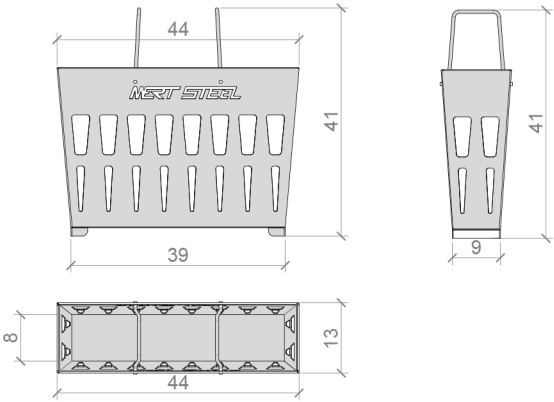

U 150 **Stirnwände**

U-150-01

FEMALE END CAP

U-150-02

MALE END CAP

U-150-03

MALE CONNECTOR

U-150-04

FEMALE CONNECTOR

POLYMERT

U 200 **Polymerbetonrinnen Serie**

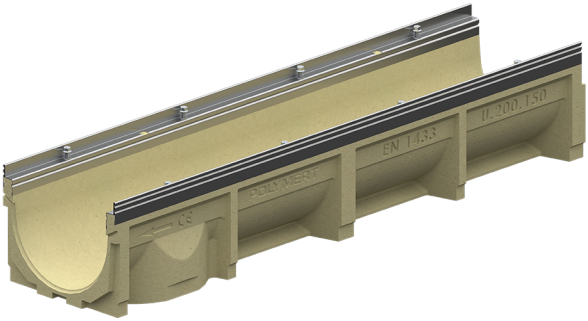

U 200 **Polymerbetonrinnen Maße**

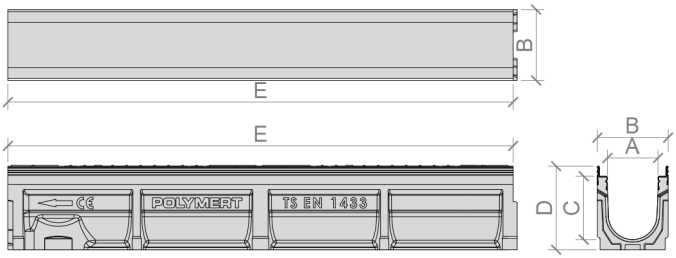

Product Name	A	B	C	D	E	Flow Rate(l/s)	Weight (Kg)
U200/150	200	240	150	190	1000	12,44	21,3±1
U200/175			175	215		16,25	22,1±1
U200/200			200	240		20,38	23,1±1
U200/225			225	265		24,82	24,1±1
U200/250			250	290		29,53	25,1±1
U200/275			275	315		34,52	26,1±1
U200/300			300	340		39,74	27,2±1

C250 D400 E600 F900

POLYMERT

U 200 Serie **duktile Gussroste**

Passend für Guss und verz. Zarge

U 200 Serie **duktile Gussroste Maße**

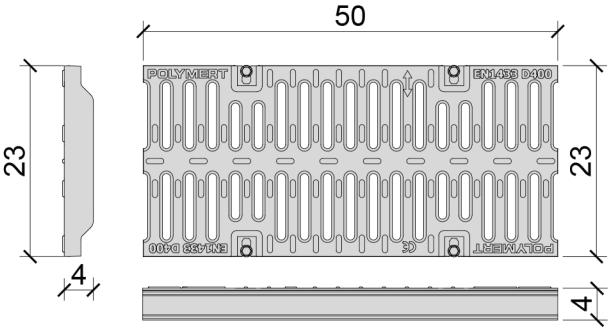

Product Name	Code	Slot Size	Weight (Kg)	Material
C250 Mesh Grating (Galvanized Angle)	153021.U200.0000	6mm	8,70±0,5	GGG50
C250 Mesh Grating (Galvanized Angle)	153021.U200.0001	10mm	8,50±0,5	GGG50
D400 Mesh Grating (Galvanized Angle)	153021.U200.0002	6mm	10,55±1	GGG50
D400 Mesh Grating (Galvanized Angle)	153021.U200.0003	10mm	10,35±1	GGG50
D400 Mesh Grating (Casting Angle)	153021.U200.0004	6mm	10,75±1	GGG50
D400 Mesh Grating (Casting Angle)	153021.U200.0005	10mm	10,30±1	GGG50
E600 Mesh Grating (Casting Angle)	153021.U200.0006	6mm	12,15±1	GGG50
E600 Mesh Grating (Casting Angle)	153021.U200.0007	10mm	11,65±1	GGG50
F900 Mesh Grating (Casting Angle)	153021.U200.0008	6mm	15,44±1	GGG50
F900 Mesh Grating (Casting Angle)	153021.U200.0009	10mm	14,55±1	GGG50

C250 D400 E600 F900

POLYMERT

U 200 Serie **Einlaufkasten**

U 200 **Einlaufkasten Maße**

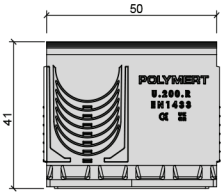

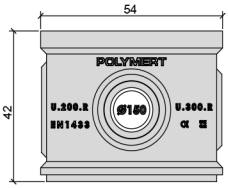

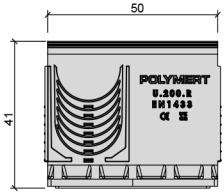

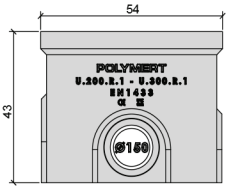

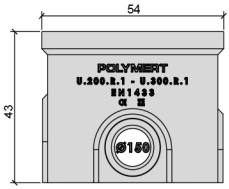

C250 D400 E600 F900

POLYMERT

U 200 Serie **verz. Schmutzeimer**

U 200 **Schmutzeimer Maße**

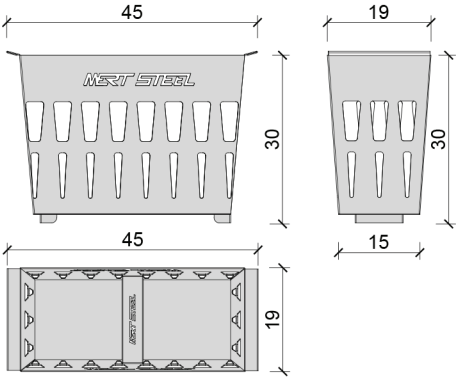

U 200 **Stirnwände**

U-200-01 U-200-02 U-200-03 U-200-04

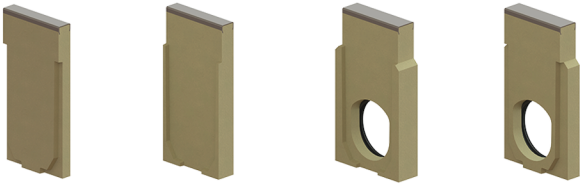

C250 D400 E600 F900

POLYMERT

U 300 **Polymerbetonrinnen Serie**

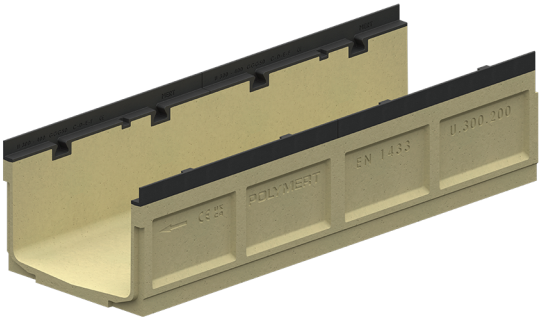

U 300 **Polymerbetonrinnen Maße**

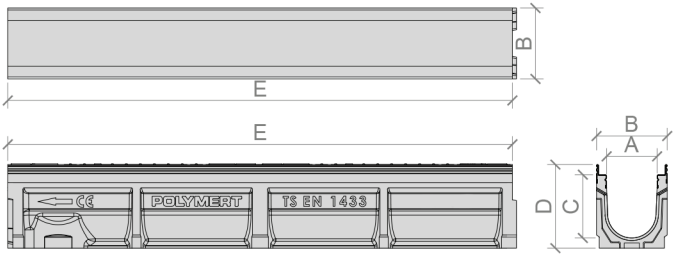

Product Name	A	B	C	D	E	Flow Rate(l/s)	Weight (Kg)
U300/200	300	348	200	250	1000	35,17	39,5±2
U300/250			250	300		49,38	43,5±2
U300/300			300	350		65,00	46,5±2
U300/350			350	400		82,38	50,5±2
U300/400			400	450		100,73	54,5±2

POLYMERT

U 300 Serie **duktile Gussroste**

U 300 Serie **duktile Gussroste Maße**

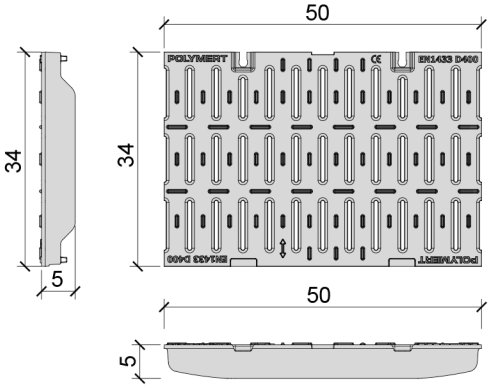

Product Name	Code	Slot Size	Weight (Kg)	Material
C250 Mesh Grating (Casting Angle)	153021.U300.0000	6mm	19,70±1	GGG50
C250 Mesh Grating (Casting Angle)	153021.U300.0001	10mm	19,20±1	GGG50
D400 Mesh Grating (Casting Angle)	153021.U300.0002	6mm	22,40±1	GGG50
D400 Mesh Grating (Casting Angle)	153021.U300.0003	10mm	22,20±1	GGG50
E600 Mesh Grating (Casting Angle)	153021.U300.0004	6mm	25,90±1	GGG50
E600 Mesh Grating (Casting Angle)	153021.U300.0005	10mm	25,10±1	GGG50
F900 Mesh Grating (Casting Angle)	153021.U300.0006	6mm	30,50±1	GGG50
F900 Mesh Grating (Casting Angle)	153021.U300.0007	10mm	30,00±1	GGG50

C250 D400 E600 F900

POLYMERT

U 300 Serie **Einlaufkasten**

U 300 **Einlaufkasten Maße**

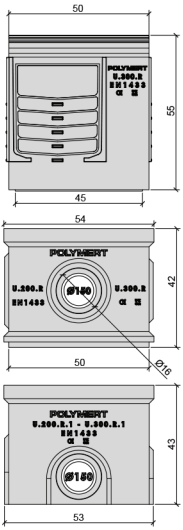

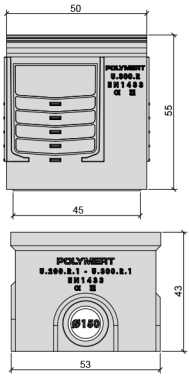

U 300 Serie **verz. Schmutzeimer**

U 300 **Schmutzeimer Maße**

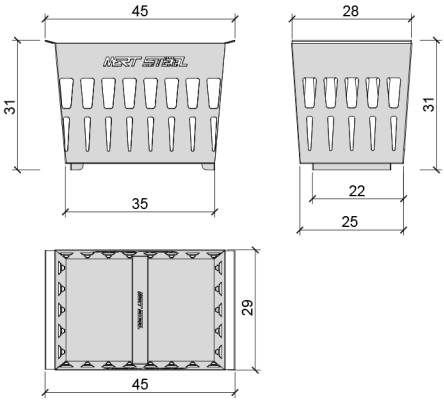

U 300 **Stirnwände**

U-300-01

U-300-02

U-300-03

U-300-04

1- Vorbereitung

1

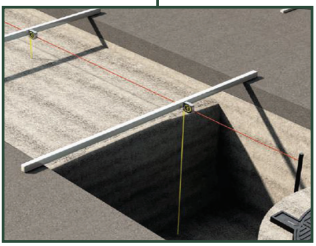

Bei der Verlegung der Rinnen sind die Richtungsangaben zu beachten. Überprüfen Sie die Übereinstimmung des Grabens mit der Kanalhöhe durch das Ziehen am Führungsseil. Wenn es ein Problem mit der Höhe gibt, nehmen Sie einen Niveauausgleich vor, indem Sie die Grabensohle mit für Ihr Produkt geeignetem Beton verstärken.

2- Lösung

2

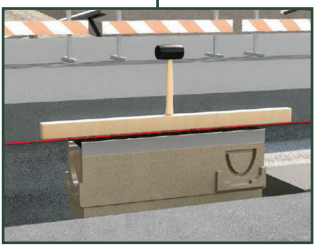

Legen Sie2-eiLnöesnunHgolzkeil auf die Rinne, um Stöße zu dämpfen, und einen Wasserstandsanzeiger, um das Gefälle zu kontrollieren. Beachten Sie den Wasserstandsanzeiger und schlagen Sie mit Hilfe eines Hammers auf den Holzkeil, um das Gefälle des Kanals auf das gewünschte Niveau zu bringen. Beginnen Sie mit dem Einbau des Kanalsystems vom Schacht aus. Vergessen Sie nicht, die Schächte im Abstand von 25 Metern zu setzen.

3- Einbau

3

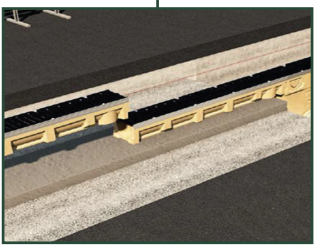

Setzen Sie Rinnensystems, Installation der begonnen Entwässerungsrinnen aus Polymerbeton fort.

Nehmen Sie die Neigungs- und Höhenanpassungen der Rinnen mit Hilfe des Holzkeils, der Wasserwaage und des Hammers während des Einbaus vor.

Stützen Sie die Ränder der Rinnen mit Beton ab, der für Ihre Produktklasse geeignet ist.

4- Höhe einstellen

Wenn der Einbau abgeschlossen ist und das Kanalsystem nicht an einen Einlaufkasten angeschlossen wurde, verschließen Sie das Rinnensystem mit Stirnwänden.

Decken Sie beim Einbau die inneren und oberen Teile der Kanäle mit Schutzmaterial ab, um Verunreinigungen und Schäden zu vermeiden.

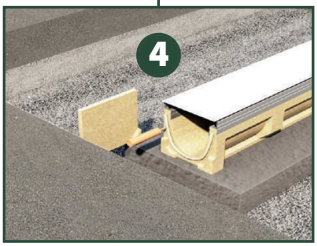

5- Stabilisieren

Bereiten Sie, wie in der Einbauanleitung angegeben, Betonschalungen mit geeigneter Betondicke in den speziell für Ihr Produkt festgelegten Dicken vor.

Beginnen Sie mit dem Auffüllen der Zwischenräume mit geeignetem Beton. In diesem Schritt ist es wichtig, dass der Beton bis zur bis zum oberen Niveau der Rinne reicht.

6- Oberflächenkorr

Füllen Sie den Hohlraum außerhalb der Seitenwände mit geeignetem Beton.

Wenn die mit Beton zu füllende Fläche breit ist, lassen Sie in diesem Schritt einen Fugenspalt in einer geraden Linie parallel zum Rinnenkörper frei.

Nivellieren und ebnen Sie den Beton durch Rütteln.

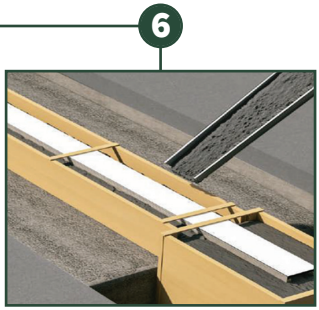

7- Asphaltierung

7

Sobald der Betoniervorgang der Rinnensohle und der Seitenwände abgeschlossen ist, wird mit Asphalt bis zum Rinnenkörper mit Schutzbeton aufgefüllt.

8- Abschluss

8

Schneiden Sie den auf den Beton gegossenen Asphalt entsprechend der darunter liegenden Betonfuge zu.

Dichten Sie den Spalt mit Silikondichtstoff oder einer anderen geeigneten Fugenmasse ab.

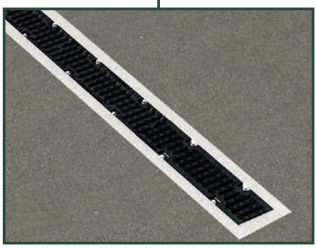

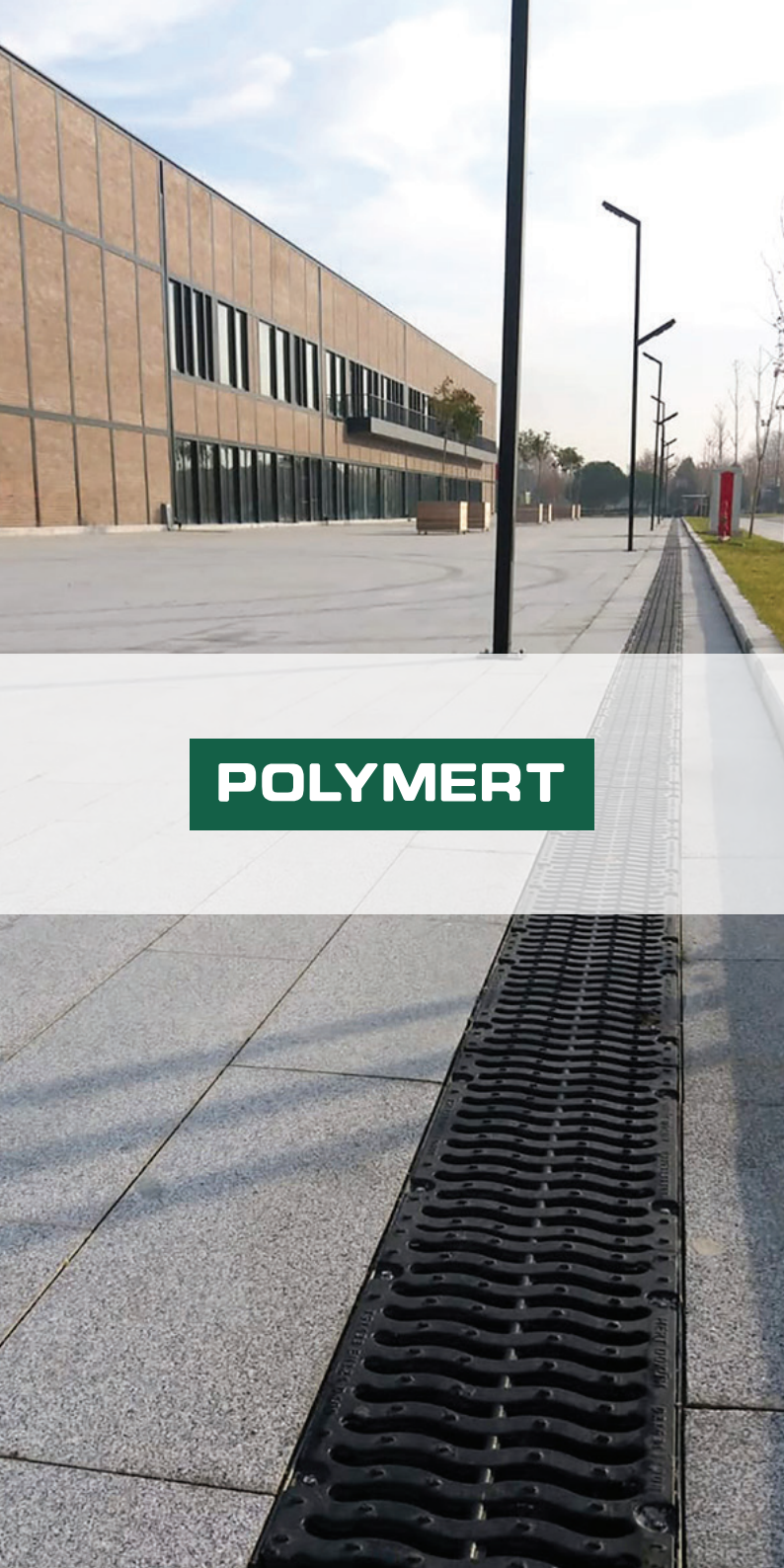

POLYMERT

POLYMERT

Anschrift:
Polymert GmbH,
Seebenischer Straße 1,
04209 Leipzig

Telefon:
0163 8117625
EMAIL:
info@polymert.de

www.polymert.de